山口県ミニバスケットボール秋季交歓会東部地区大会　結果

平成23年11月7日

主催　山口県バスケットボール協会　　山口県ミニバスケットボール連盟
共催　岩国市教育委員会
主管　山口県ミニバスケットボール連盟 東部地区委員会
　　岩国市バスケットボール協会
期日　平成23年11月5日～6日　（土～日）

男子1部　第1位　附属光　第2位　麻里布　第3位　柳井
女子1部　第1位　光わかば　第2位　ミニバス岩国　第3位　光大和　第4位　周東
男子2部　第1位　玖珂　第2位　琴石
女子2部　第1位　大畠　第2位　広瀬
女子2部　第1位　炎　第2位　附属光

【男子：1部】　大会日：11月5・6日
由宇スポーツ文化センター

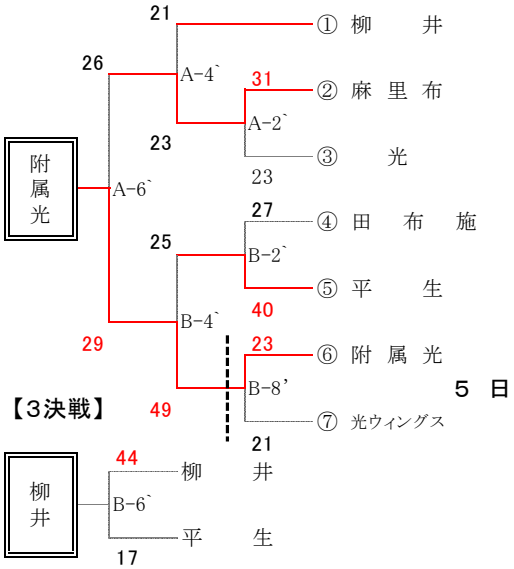

【男子：2部】※ 大会日：11月5日
（玖珂小学校講堂）

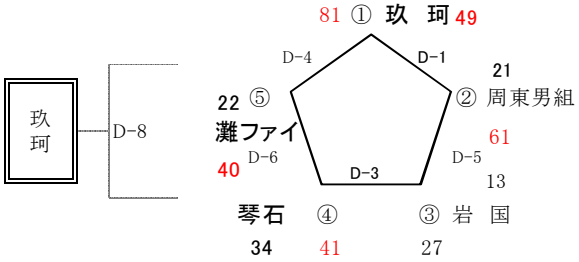

【女子：1部】　11月6日　11月5日
由宇スポーツ文化センター　周東体育センター

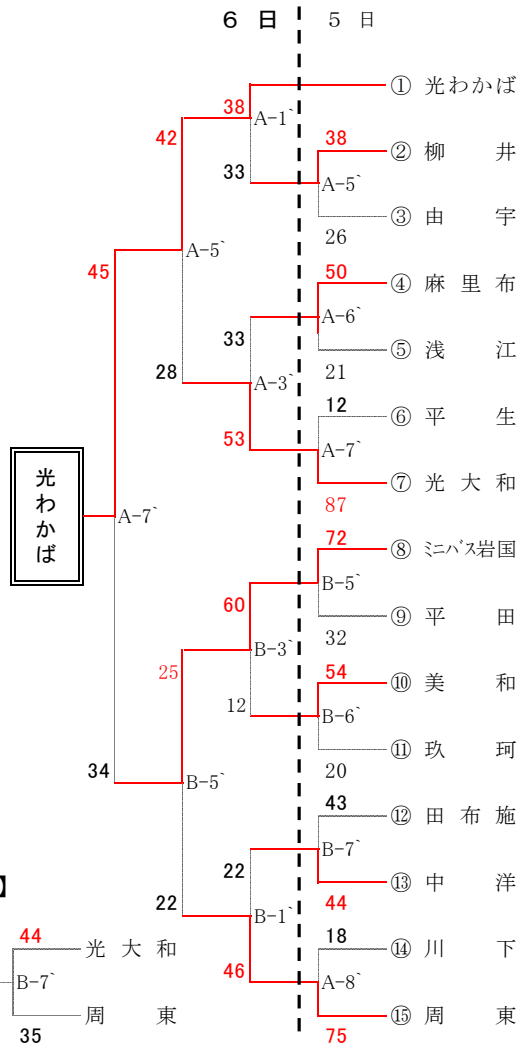

【女子：2部】　C.Dブロック　※ 大会日：11月5日
（玖珂小学校講堂）

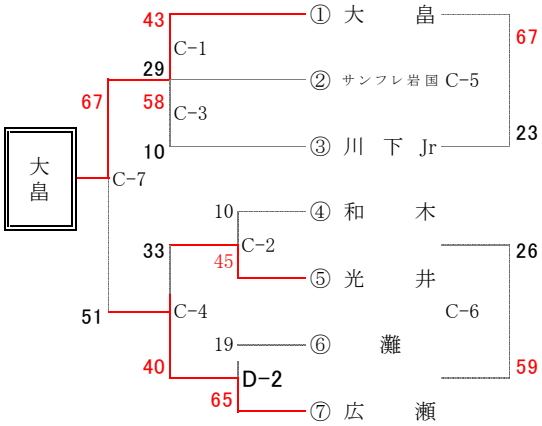

【女子：2部】　E.Fブロック　※ 大会日：11月6日
（平田小学校講堂）

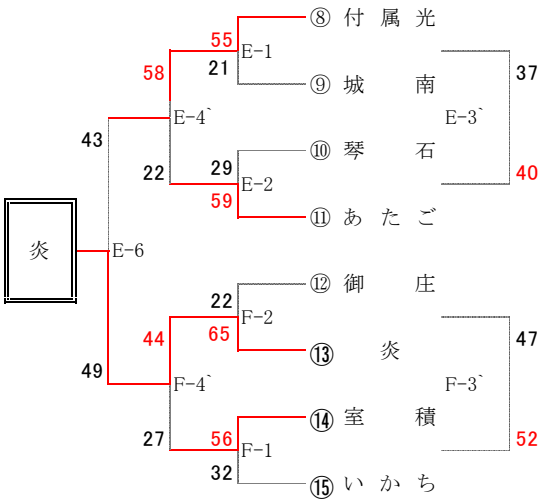

第2位は一勝一敗が対角線のため
東部地区規定によりフリースロー対決による