山口県ミニバスケットボール秋季交歓会東部地区大会　組合せ

平成23年10月20日

主催　山口県バスケットボール協会　　山口県ミニバスケットボール連盟
共催　岩国市教育委員会
主管　山口県ミニバスケットボール連盟 東部地区委員会
　　岩国市バスケットボール協会
期日　平成　23　年　11　月　5　日～　6　日　（土～日）

会場	由宇スポーツ文化センター	（A, B）	会場主任	：下岡新治	競技主任　：大原健児
	周東体育センター	（A, B）	〃	：神足欽男	〃　：大原健児
	玖珂小学校講堂	（C, D）	〃	：田坂秀人	〃　：村田裕紀
	平田小学校講堂	（E, F）	〃	：山本謙二	〃　：松本一宏

【男子：1部】　大会日：11月5・6日
由宇スポーツ文化センター

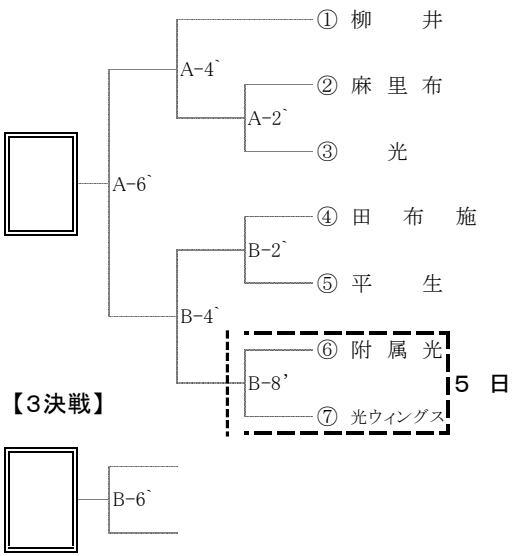

【女子：1部】　11月6日　11月5日
由宇スポーツ文化センター　周東体育センター

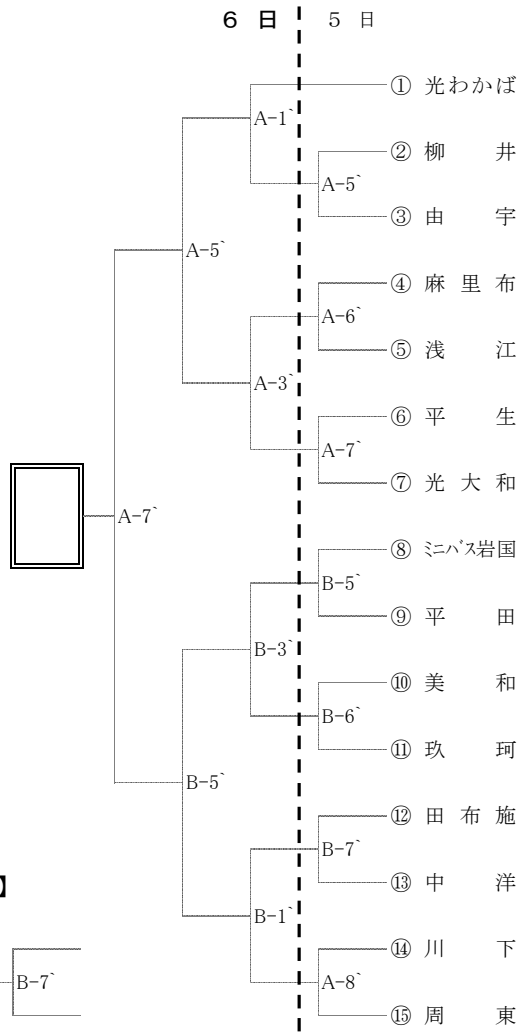

【女子：2部】　C.Dブロック　※ 大会日：11月5日
（玖珂小学校講堂）

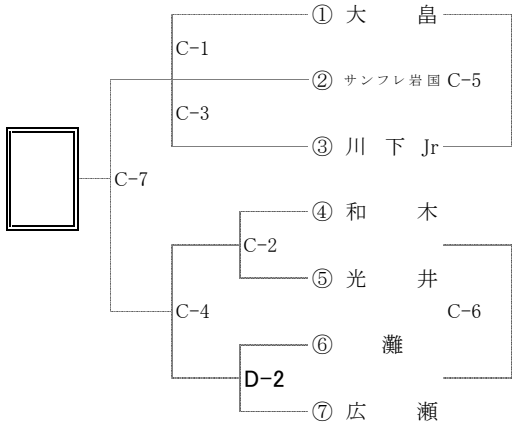

【女子：2部】　E.Fブロック　※ 大会日：11月6日
（平田小学校講堂）

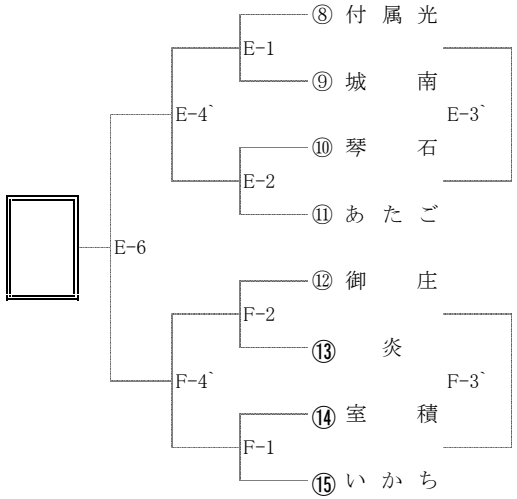

【男子：2部】※ 大会日：11月5日
（玖珂小学校講堂）

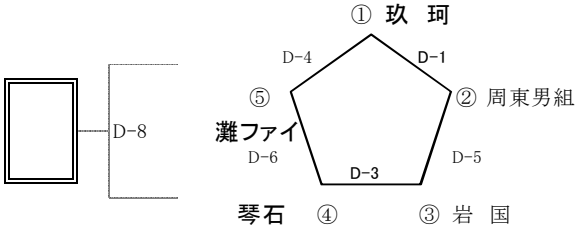

試合開始時間							
1	2	3	4	5	6	7	8
9:00	10:05	11:10	12:15	13:20	14:25	15:30	16:35

1`	2'	3'	4'	5'	6'	7'	8'
9:25	10:30	11:35	12:40	13:45	14:50	15:55	16:00

大会スローガン
仲間と助け合うこと！
楽しむこと！

優勝カップ返還（移動）について	
男子：柳井は由宇文化センターへ 玖珂ミニバスは玖珂小学校へ	女子：大畠は玖珂小学校へ ：光井は玖珂小学校へ
女子：光わかばは由宇文化センターへ	